# SF22

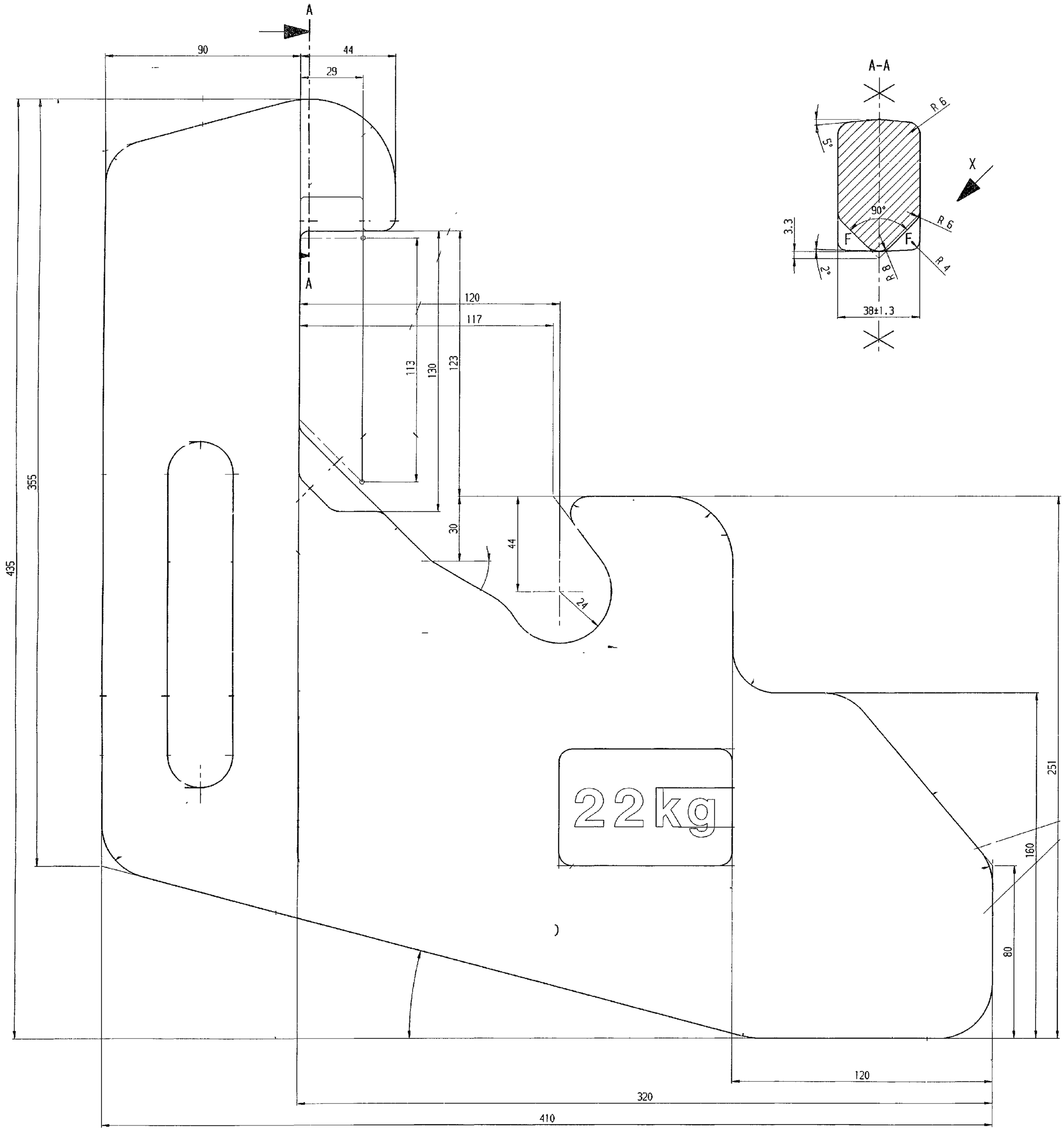
A
90
44
29
A
120
117
113
130
123
30
44
24
355
435
251
160
80
120
320
410
A-A
R 6
5°
X
90°
R 6
3.3
F
F
R 4
2°
R 8
38±1.3
22kg